日本機械学会東海学生会　第 172 回講演会

日時: 平成21年7月9日(木) 16:30～17:30

会場: 名古屋工業大学 3号館2階M3講義室
（愛知県名古屋市昭和区御器所町）

題目: **世界を席巻したカーエアコン用コンプレッサの開発に取組んで**
ーエンジニアの卵である皆さんにお伝えしたいことー

講師: **諸井　隆宏　氏　（ 株式会社豊田自動織機　コンプレッサ事業部 ）**

講演内容: 現在，株式会社豊田自動織機のカーエアコン用コンプレッサは世界の自動車の40%強に搭載されています．その火付け役となった片側斜板式 可変容量 コンプレッサに関する特許で講師の諸井氏は平成18年度愛知発明大賞を受賞されておりますが，このコンプレッサの紹介と今までの研究開発を通して得られた智恵を学生の皆さんへのメッセージとしてお伝え頂けるとのことです．

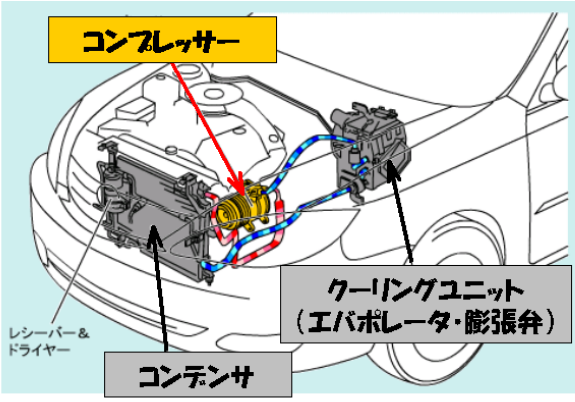

URL: www.toyota-shokki.co.jp/product/auto/compressor/index.html

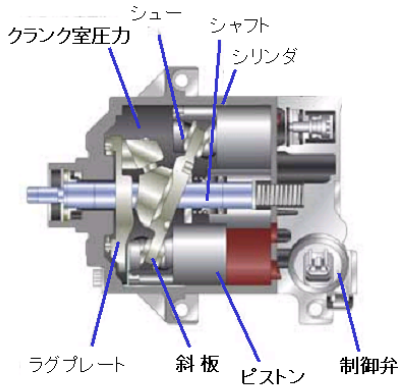

片側斜板式 可変容量コンプレッサ

参加費: 無料

問合せ先: 名古屋工業大学 大学院工学研究科 ながれ領域 教授 森西洋平
〒466-8555 愛知県名古屋市昭和区御器所町
TEL: 052-735-5346,　e-mail: morinishi.yohei@nitech.ac.jp

申込み先: 名古屋工業大学 大学院工学研究科 ながれ領域 森西洋平
e-mail: morinishi.yohei@nitech.ac.jp

申込み方法: 「日本機械学会東海学生会第 172 回講演会参加申込み」と題して，ご氏名，所属(大学名，学部学科，学年)，連絡先(電話番号，E-mail アドレス)を記載の上，上記申込み先に E-mail にてお申込みください．

交通案内

JR 中央線「鶴舞」駅から徒歩 7 分，あるいは地下鉄鶴舞線「鶴舞」駅から徒歩 10 分
http://www.nitech.ac.jp/access/index.html#a1
講演会場につきましては下記ページ(名古屋工業大学キャンパスマップ)をご参照ださい。
http://www.nitech.ac.jp/access/index.html#a3